# PŮDORYS 1. NP

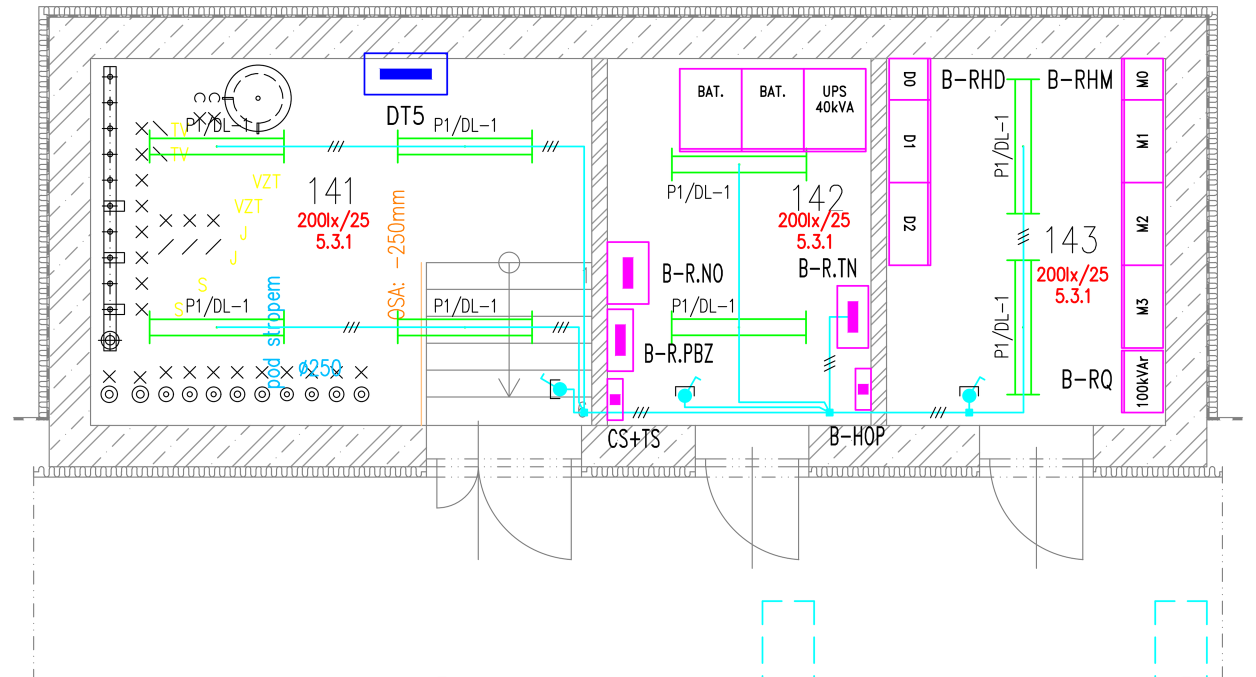


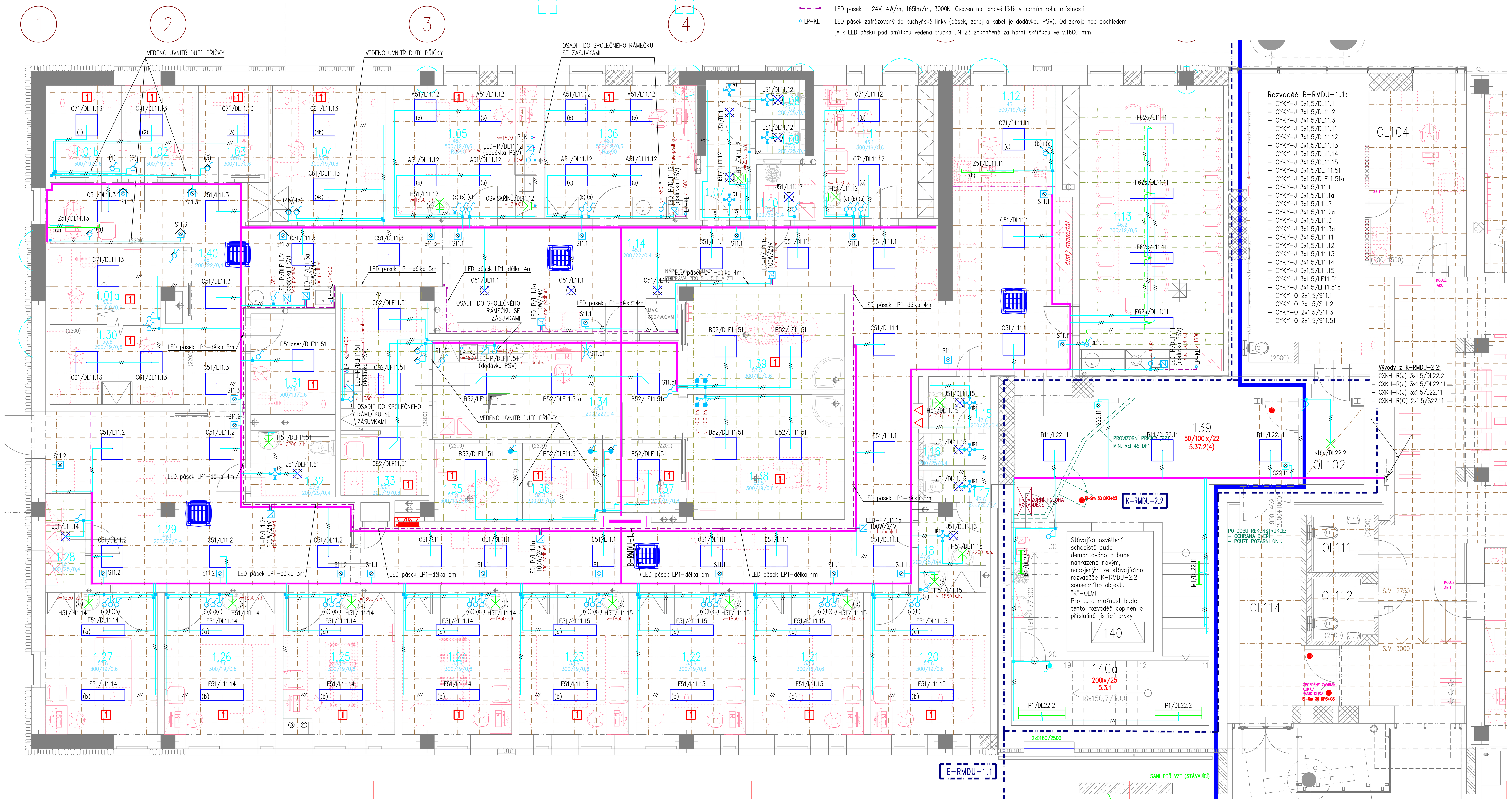


## LEGENDA:

| | |
|---|---|
| 3025 / 5.26.2 / 500/19/0,6 | Číslo místnosti / Referenční číslo dle ČSN EN 12464-1 / $\bar{E}_m$ / $UGR_L$ / $U_0$ |
| | Svítidlo stropní |
| | Svítidlo nástěnné |
| | LED svítidlo stropní vestavné do podhledu |
| | LED svítidlo stropní vestavné do podhledu – downlight |
| | LED svítidlo závěsné |
| | Instalační spínače a tlačítka pod omítku, 10AX/250V AC, IP20 |
| | Instalační spínače a tlačítka s orientační doutnavkou pod omítku, 10AX/250V AC, IP20 |
| | Instalační spínače a tlačítka pod omítku, 10AX/250V AC, IP44 |
| | Instalační spínače a tlačítka na omítku, 10AX/250V AC, IP44 |
| | Instalační spínače a tlačítka, montáž do SDK, 10AX/250V AC, IP20 |
| | Instalační spínače a tlačítka, montáž do SDK, 10AX/250V AC, IP44 |
| DL | Stmívač pro systém DALI s otočným ovládáním a tlačítkovým spínáním, 230V AC, IP20 |
| IR1 | Infrapasivní čidlo na stropě (typ dle technické specifikace) |
| XN | Nástěnný světelný vývod 230V/10A |
| | LED pásek – 24V, 4W/m, 165lm/m, 3000K. Osazen na rohové liště v horním rohu místnosti |
| LP-KL | LED pásek zafrézovaný do kuchyňské linky (pásek, zdroj a kabel je dodávkou PSV). Od zdroje nad podhledem je k LED pásku pod omítkou vedena trubka DN 23 zakončená za horní skříňkou ve v.1600 mm |

| | |
|---|---|
| MDO | Základní napájení (nezálohované napájené ze sítě) |
| DO | Napájení z bezpečnostního zdroje: třídy 15s (zálohování dieselagregátem) |
| UPS | Napájení z bezpečnostního zdroje: třídy 0s (zálohování pomocí on-line UPS ) |
| ZIS | Zdravotnická síť IT napájená z obvodů DO |
| VDO | Zdravotnická síť IT napájená z obvodů UPS |
| DLx.x | Světelné okruhy napojené z DO |
| Lx.x | Světelné okruhy napojené z MDO |
| DLFx.x | Světelné okruhy napojené z DO a jištěné proud.chráničem Idn=30mA |
| LFx.x | Světelné okruhy napojené z MDO a jištěné proud.chráničem Idn=30mA |
| x | Skupina zdravotnických prostor dle ČSN 33 2000-7-710 (TNI 33 2140) |
| A | Elektrostaticky vodivá podlahová krytina |

Výška: neoznačených spínačů a tlačítek (S.H.) 1200 mm
závěsných svítidel nad pulty (S.H.) 2000 mm
neoznačených nástěnných svítidel (S.H.) 2200 mm

## LEGENDA SVÍTIDEL:

| | | | |
|---|---|---|---|
| A11 | 3x14W, G5, Ra>80 | IP40 | vestavné do M600, horní montáž, PRISMA |
| A12 | 3x14W, G5, Ra>80 | IP40 | vestavné do M600-SK (skrytá konstrukce), spodní montáž, PRISMA |
| B11 | 4x14W, G5, Ra>80 | IP40 | vestavné do M600, horní montáž, PRISMA |
| B12 | 4x14W, G5, Ra>80 | IP40 | vestavné do M600-SK (skrytá konstrukce), spodní montáž, PRISMA |
| B31 | 4x14W, G5, Ra>80 | IP54 | vestavné do M600, horní montáž, PRISMA |
| B31s | 4x14W, G5, Ra>80 | IP54 | vestavné do M600, horní montáž, PRISMA stmívatelné, předřadník typu PCA-DSI |
| B32 | 4x14W, G5, Ra>80 | IP54 | vestavné do M600-SK (skrytá konstrukce), spodní montáž, PRISMA |
| C11 | 4x24W, G5, Ra>80 | IP40 | vestavné do M600, horní montáž, PRISMA |
| C12 | 4x24W, G5, Ra>80 | IP40 | vestavné do M600-SK (skrytá konstrukce), spodní montáž, PRISMA |
| C31 | 4x24W, G5, Ra>80 | IP54 | vestavné do M600, horní montáž, PRISMA |
| C31-90 | 4x24W, G5, Ra>90 | IP54 | vestavné do M600, horní montáž, PRISMA |
| C32 | 4x24W, G5, Ra>80 | IP54 | vestavné do M600-SK (skrytá konstrukce), spodní montáž, PRISMA |
| C61s-90 | 4x24W, G5, Ra>90 | IP65 | vestavné do M600, horní montáž, AL mřížka + tvrzené sklo stmívatelné, předřadník typu PCA-DSI |
| E2 | 2x54W, G5, Ra>80 | IP40 | vestavné do SDK, spodní montáž, PRISMA |
| H | 1x14W, G5 | IP44 | nástěnné přisazené, AL profil, opálový kryt |
| J1 | LED 16W, 2240lm, 4000K | IP44 | LED svítidlo vestavné kruhové (Downlight) D=260mm, opálový kryt |
| J2 | LED 24W, 3200lm, 4000K | IP44 | LED svítidlo vestavné kruhové (Downlight) D=260mm, opálový kryt |
| J3 | LED 32W, 4490lm, 4000K | IP44 | LED svítidlo vestavné kruhové (Downlight) D=260mm, opálový kryt |
| K | 1x14W, G5 | IP20 | zářivkové přisazené svítidlo s vypínačem (typ SB, pod kuchyňskou linku) |
| M1 | 2x21W, G5 | IP40 | nástěnné přisazené (direkt/indirekt), AL profil, opálový kryt |
| M2 | 2x28W, G5 | IP40 | nástěnné přisazené (direkt/indirekt), AL profil, opálový kryt |
| O1 | LED 33W, 3300lm, 4000K | IP40 | LED svítidlo vestavné kruhové, D=464mm, opálový kryt |
| O1d | LED 33W, 3300lm, 4000K | IP40 | LED svítidlo vestavné kruhové, D=464mm, opálový kryt stmívatelné, předřadník typu DALI |
| P1 | 2x28W, G5 | IP66 | zářivkové průmyslové svítidlo přisazené/závěsné |
| P2 | 2x54W, G5 | IP66 | zářivkové průmyslové svítidlo přisazené/závěsné |
| V | 22W, LED (2071lm) | IP66 | venkovní přisazené čtvercové (355x355x87mm) |
| Z1 | 1x28W, G5 | IP44 | zářivkové svítidlo závěsné (lankové závěsy) 1190x60x56mm |

+DSI-T V takto označeným svítidle bude osazen řídící modul stmívatelných předřadníků PCA

## LEGENDA SVÍTIDEL – ZMĚNA P101:

| | | | | | | | |
|---|---|---|---|---|---|---|---|
| A51 | LED svítidlo pro čisté prostory | 595x595x97 mm | M600, HORNÍ MONTÁŽ | 32 W | 3166 lm | CRI>90 | IP54 |
| B52 | LED svítidlo pro čisté prostory | 598x598x97 mm | M600, SPODNÍ MONTÁŽ | 39 W | 4459 lm | CRI>80 | IP54 |
| B51laser | LED sv. pro čisté prostory + laser | 598x598x97 mm | M600, HORNÍ MONTÁŽ | 39 W | 4214 lm | CRI>80 | IP54 |
| C51 | LED svítidlo s krytem mikrokomfort | 595x595x75 mm | M600, HORNÍ MONTÁŽ | 32 W | 2500 lm | CRI>80 | IP40 |
| C61 | LED svítidlo s krytem mikrokomfort | 595x595x75 mm | M600, HORNÍ MONTÁŽ | 32 W | 3433 lm | CRI>80 | IP40 |
| C62 | LED svítidlo s krytem mikrokomfort | 598x598x75 mm | M600, SPODNÍ MONTÁŽ | 32 W | 3433 lm | CRI>80 | IP40 |
| C71 | LED svítidlo s krytem mikrokomfort | 595x595x75 mm | M600, HORNÍ MONTÁŽ | 53 W | 5689 lm | CRI>80 | IP40 |
| F51 | LED svítidlo s krytem mikrokomfort | 1195x295x75 mm | M600, HORNÍ MONTÁŽ | 32 W | 3437 lm | CRI>80 | IP40 |
| F62s | LED sv. s krytem mikrokomfort, DALI | 1198x298x75 mm | M600, SPODNÍ MONTÁŽ | 53 W | 5696 lm | CRI>80 | IP40 |
| H51 | LED svítidlo s opálovým krytem | 600x50x97 mm | NÁSTĚNNÁ MONTÁŽ | 10 W | 900 lm | CRI>80 | IP44 |
| J51 | LED svítidlo s opálovým krytem | ø195x85 mm | SPODNÍ MONTÁŽ | 20 W | 2480 lm | CRI>80 | IP44 |
| O51 | LED svítidlo s opálovým krytem | ø520x90 mm | SPODNÍ MONTÁŽ | 29 W | 3760 lm | CRI>80 | IP20 |
| Z51 | LED svítidlo s krytem mikrokomfort | 1131x46x53 mm | ZÁVĚSNÁ MONTÁŽ | 23 W | 3336 lm | CRI>80 | IP20 |

POZN.:
1. Bližší specifikace svítidel – viz Technické podmínky
2. Při náhradě je nutno dodržet světelně-technické parametry svítidel tak, aby byly dodrženy podmínky osvětlení v daných prostorách.

## LEGENDA MÍSTNOSTÍ – PAVILON OKB

| Č.M. | NÁZEV MÍSTNOSTI | PLOCHA (M2) | DRUH PODLAHY | | POVRCH STĚN | STROP/ PODHLED | S.V. PODHL. |
|---|---|---|---|---|---|---|---|
| 1.01a | BOX I. ELEKTROTERAPIE | 7,60 | | | | RASTR R2 | 3,00 |
| 1.01b | BOX II. ELEKTROTERAPIE | 5,15 | | | | RASTR R2 | 3,00 |
| 1.02 | BOX III. ELEKTROTERAPIE | 5,10 | | | | RASTR R2 | 3,00 |
| 1.03 | BOX IV. OSTATNÍ PŘÍSTROJE | 5,10 | | | | RASTR R2 | 3,00 |
| 1.04 | BOX IV. OSTATNÍ PŘÍSTROJE | 12,00 | | | | RASTR R2 | 3,00 |
| 1.05 | VYŠETŘOVNA LÉKAŘ | 14,80 | | | | RASTR R1 | 3,00 |
| 1.06 | VYŠETŘOVNA LÉKAŘ | 14,80 | | | | RASTR R1 | 3,00 |
| 1.07 | PŘEDSÍŇ WC ŽENY PERSONÁL | 5,10 | | | | RASTR R3 | 2,50 |
| 1.08 | WC ŽENY PERSONÁL | 1,2 | | | | RASTR R6 | 2,50 |
| 1.09 | WC ŽENY PERSONÁL | 1,2 | | | | RASTR R2 | 2,50 |
| 1.10 | ÚKLID/ŠPINAVÉ PRÁDLO | 2,6 | | | | RASTR R3 | 2,50 |
| 1.11 | KANCELÁŘ VRCHNÍ FYZIOTERAPEUT | 11,80 | | | | RASTR R2 | 3,00 |
| 1.12 | RECEPCE | 7,70 | | | | RASTR R2 | 3,00 |
| 1.13 | DMZ | 33,00 | | | | RASTR R6 | 3,00 |
| 1.14 | CHODBA+ČEKÁRNY | 87,70 | | | | RASTR R2 | 2,50 |
| 1.15 | PŘEDSÍŇ WC PACIENTI MUŽI | 2,10 | | | | RASTR R6 | 2,50 |
| 1.16 | WC PACIENTI MUŽI | 1,6 | | | | RASTR R6 | 2,50 |
| 1.17 | WC PACIENTI ŽENY | 1,6 | | | | RASTR R6 | 2,50 |
| 1.18 | PŘEDSÍŇ WC PACIENTI ŽENY | 2,8 | | | | RASTR R6 | 2,50 |
| 1.19 | ÚKLID/REZERVA ŠPINAVÉ PRÁDLO | 13,60 | | | | – | – |
| 1.20 | CVIČENÍ DOSPĚLÍ V. | 12,10 | | | | RASTR R1 | 3,00 |
| 1.21 | CVIČENÍ DOSPĚLÍ IV. | 12,00 | | | | RASTR R1 | 3,00 |
| 1.22 | CVIČENÍ DOSPĚLÍ III. | 12,00 | | | | RASTR R1 | 3,00 |
| 1.23 | CVIČENÍ DOSPĚLÍ II. | 12,00 | | | | RASTR R1 | 3,00 |
| 1.24 | CVIČENÍ DOSPĚLÍ I. | 12,00 | | | | RASTR R1 | 3,00 |
| 1.25 | CVIČENÍ DĚTI III. | 12,20 | | | | RASTR R1 | 3,00 |
| 1.26 | CVIČENÍ DĚTI II. | 12,20 | | | | RASTR R1 | 3,00 |
| 1.27 | CVIČENÍ DĚTI I. | 12,20 | | | | RASTR R1 | 3,00 |
| 1.28 | SKLAD ŠPINAVÉHO PRÁDLA | 2,50 | | | | RASTR R6 | 2,50 |
| 1.29 | ČEKÁRNA DĚTI | 30,60 | | | | RASTR R2 | 2,50 |
| 1.30 | MAGNETOTERAPIE | 8.15 | | | | RASTR R2 | 3,00 |
| 1.31 | BOX V. LASER+RÁZOVÁ VLNA | 6,60 | | | | RASTR R2 | 2,70 |
| 1.32 | WC HANDICAP PACIENTI M/Ž | 4,10 | | | | RASTR R3 | 2,50 |
| 1.33 | BOX ODPOČINEK+PARAFÍN | 12,90 | | | | RASTR R16 | 2,70 |
| 1.34 | HALA SEKCE VODOLÉČBY | 18,80 | | | | RASTR R16 | 2,70 |
| 1.35 | VANA POLOSED | 5,10 | | | | RASTR R16 | 2,70 |
| 1.36 | VANA NOHY | 4,10 | | | | RASTR R16 | 2,70 |
| 1.37 | VANA RUCE | 4,10 | | | | RASTR R16 | 2,70 |
| 1.38 | VÍŘIVÁ VANA II. HANDICAP | 15,20 | | | | RASTR R16 | 2,70 |
| 1.39 | VÍŘIVÁ VANA I. | 11,60 | | | | RASTR R16 | 2,70 |
| 1.40 | HALA SEKCE FYZIOTERAPIE | 28,20 | | | | RASTR R16 | 3,00 |
| 1.41 | LAHEV CO2 | 0,5 | | | | – | – |

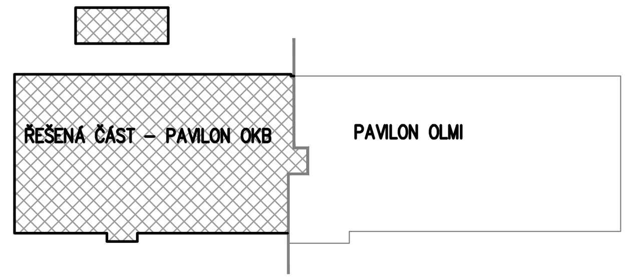


## Schémata

1. Zapojení stmívatelných svítidel s DALI předřadníky ovládaných pomocí otočných DALI stmívačů

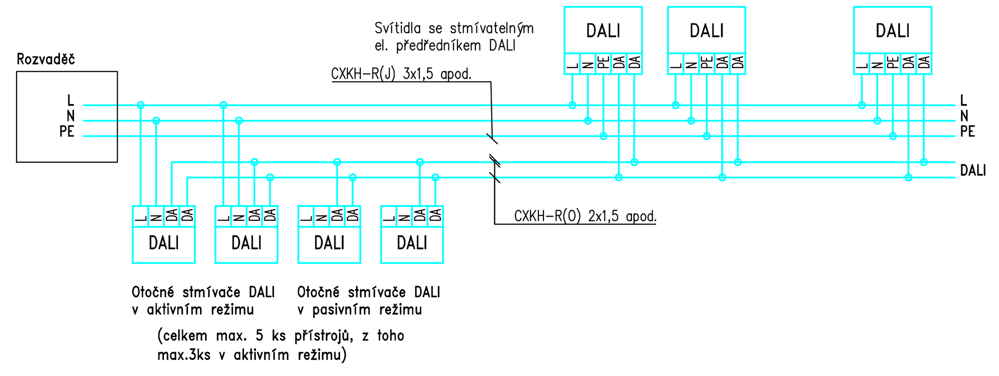


2. Zapojení 1 ks čidla IR1, IR2 se svítidly (WC apod.)

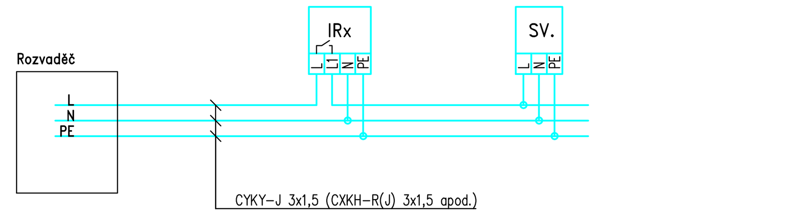


3. Zapojení více kusů čidel IR1, IR2 se svítidly (umývárny apod.)

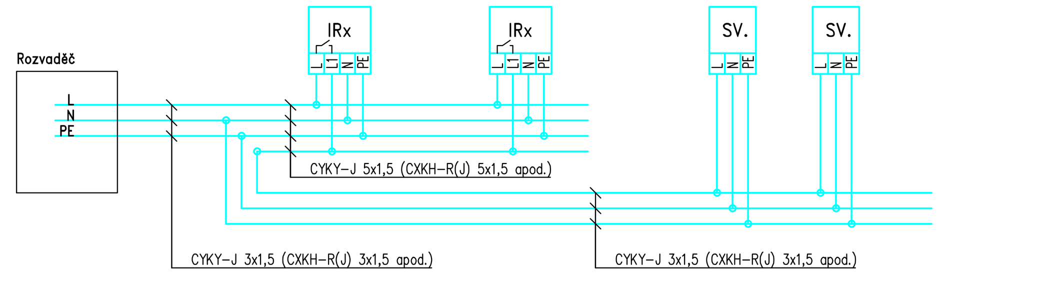


## POZNÁMKA:

– Volně vedené kabelové elektrorozvody v objektu "B" (OKB) budou provedeny převážně klasickými PVC kabely (CYKY apod.).
– V prostoru CHÚC budou volně vedené elektrorozvody provedeny bezhalogenními kabely s třídou reakce na oheň B2ca s1d0, dle požadavku PD Požárně-bezpečnostní řešení, ČSN 73 0802 a souvisejících norem a vyhl. 23/2008Sb v platném znění (úprava dle vyh.268/2011Sb). Rozvody pod omítkou nebo nad požárně odolným podhledem (třídy EI-Sxx) mohou být i v prostoru CHÚC provedeny klasickými PVC kabely.

– V prostorách s rastrovými podhledy budou horizontální rozvody vedeny v instalačních žlabech a lištách nad podhledy. Vertikální rozvody zde budou vedeny pod omítkou, v místech s obklady v trubkách po omítkou.
– V prostorách s rastrovými podhledy budou použity odbočné inst. krabice na povrch uložené nad pohledy, v místnostech se sádrokartónovými (SDK) podhledy krabice pod omítku umístěné pod úrovní SDK podhledů.
– Ve strojovnách (VZT, EL, UT apod.) budou rozvody vedeny ve žlabech a lištách na povrchu.

– Jednotlivé vývody (vypínače, tlačítka, svítidla apod.) označit číslem daného okruhu (rámečky s popisovým polem, samolepky apod.).

– Prostupy kabelů mezi jednotlivými požárními úseky budou utěsněny protipožárními ucpávkami – viz PD PBŘ.
– Při nejasnostech, či nepředvídaných okolnostech je třeba kontaktovat projektanta, za účelem upřesnění dalších prací.
– Krytí a provedení rozvodů musí odpovídat předpokládanému použití jednotlivých místností a určení vnějších vlivů dle ČSN 33 2000-5-51ed.3, rozvody ve zdravotnických prostorách budou provedeny dle ČSN 33 2000-7-710, rozvody v umývárnách budou provedeny dle ČSN 33 2000-7-701ed.2.
– Nedílnou součástí projektové dokumentace je technická zpráva a slepý rozpočet.

ROZVODNÁ SOUSTAVA: TN-C-S, 3+N+PE, 3x 230/400V, 50Hz
OCHRANA PŘED ÚRAZEM EL. PROUDEM: AUTOMATICKÉ ODPOJENÍ OD ZDROJE, DOPLŇUJÍCÍ OCHRANNÉ POSPOJOVÁNÍ

ČÍSLO PARÉ

**D1.03 Dostavba budovy OKB**
**D1.03.4g Silnoproudá elektrotechnika**

TENTO VÝKRES A JEHO DETAILY JSOU MAJETKEM ZHOTOVITELE A NESMÍ BÝT POUŽIT CELÝ ANI Z ČÁSTI BEZ JEHO PÍSEMNÉHO SOUHLASU ( DLE ZÁKONA Č. 121/2000 Sb. ).


ZPRACOVATEL DÍLČÍ ČÁSTI: ATELIER PENTA v.o.s., Mrštíkova 12, 586 01 Jihlava
VEDOUCÍ PROJEKTANT: ING.ARCH. J. HOMOLKA, CSc. | VYPRACOVAL: ING. ZACHA, ING. ŠKAREK | KONTROLOVAL: ING. PETR KREMLÁČEK
penta – Mrštíkova 12, 586 01, Jihlava, tel.: +420 567 312 451-4, fax: +420 567 3124 55
GENERÁLNÍ PROJEKTANT: ATELIER PENTA v.o.s., Mrštíkova 12, 586 01 Jihlava
VEDOUCÍ PROJEKTANT: ING.ARCH. JAROMÍR HOMOLKA, CSc. | HLAVNÍ INŽENÝR PROJEKTU: ING. VIKTOR ŠLAPAL
penta – Mrštíkova 12, 586 01, Jihlava, tel.: +420 567 312 451-4, fax: +420 567 3124 55
INVESTOR : Královehradecký kraj, Pivovarské náměstí 1245, Hradec Králové


NÁZEV AKCE: **OBLASTNÍ NEMOCNICE TRUTNOV a.s. KONSOLIDOVANÉ LABORATOŘE A TRANSFUZNÍ ODDĚLENÍ**

VÝKRES: **1.NP – SVĚTELNÉ ROZVODY**

| | |
|---|---|
| FORMÁT | 10 x A4 |
| DATUM | 07 / 2023 |
| STUPEŇ | DPS |
| ZAK. ČÍSLO | A 20-15-P |
| MĚŘÍTKO | 1 : 50 |
| Č. VÝKRESU | D1.03.4g-11 |